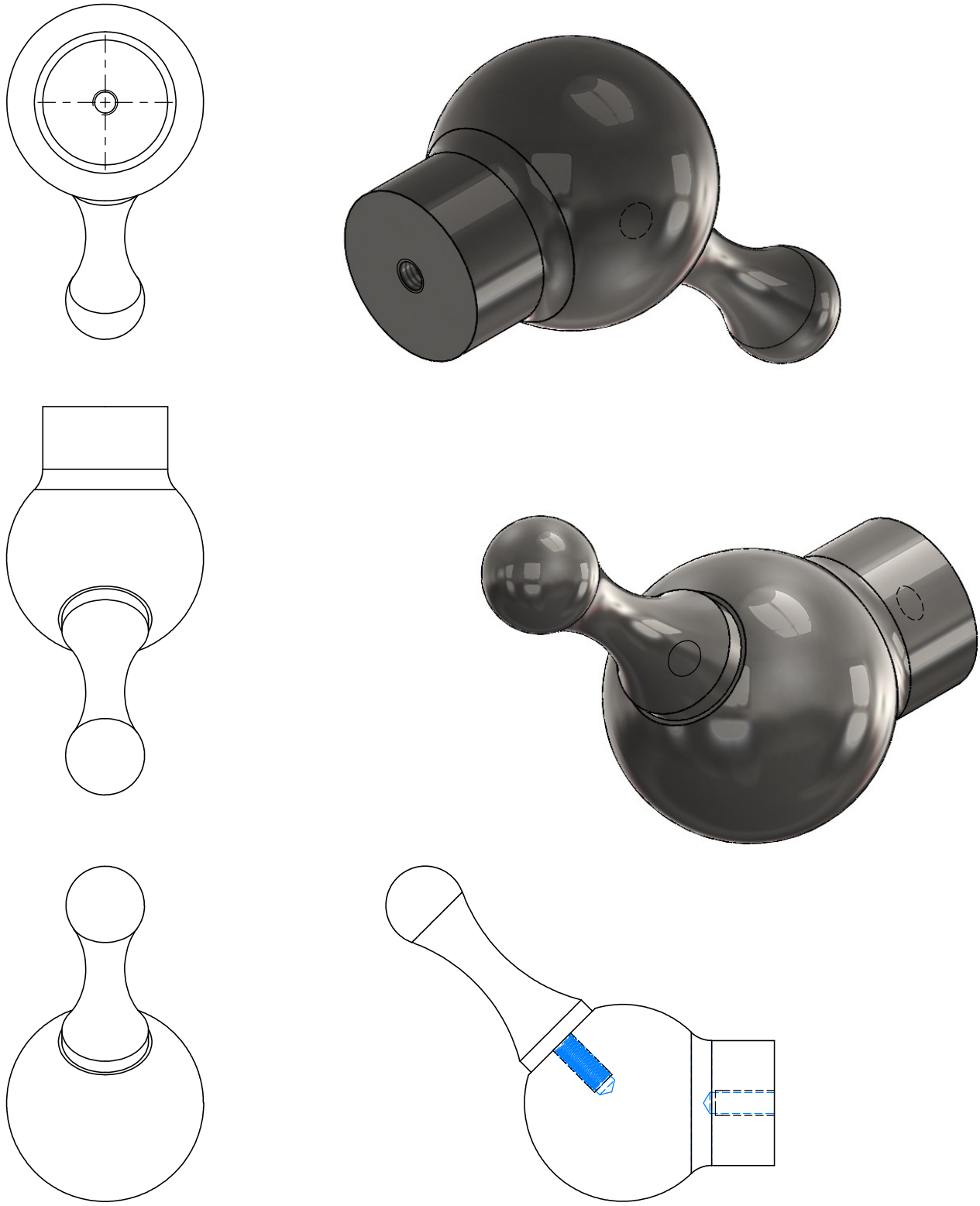

TotalAgro® Soluciones Agrícolas		FECHA:	NOMBRE:	MATERIAL:	ESCALA 1:3
	DIBUJÓ:	18/02/2026 2:54:11 p. m.	ANDRÉS CUERVO G.	MISCELÁNEO	SI NO SE ESPECIFICA LO CONTRARIO, TODAS LAS UNIDADES ESTÁN EN MILÍMETROS
	REVISÓ:	18/02/2026 2:54:11 p. m.	MAURICIO SÁNCHEZ	HOJA 1 DE 3	

CONTRAPESO2 TAPA CRV3

9/03/2026 7:57:55 a. m.

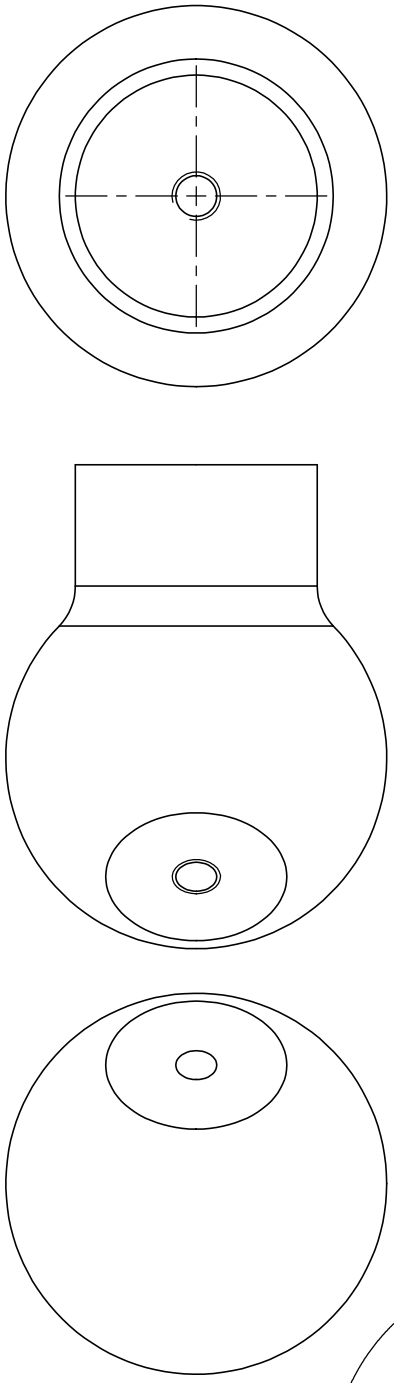

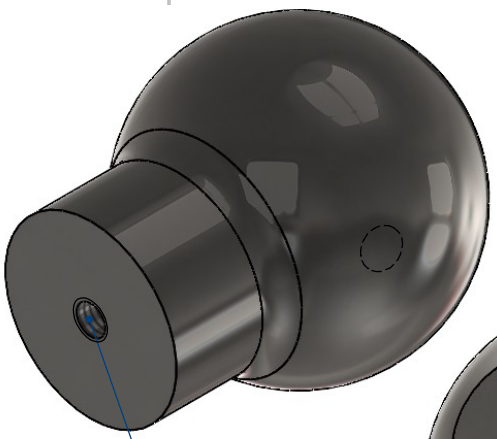

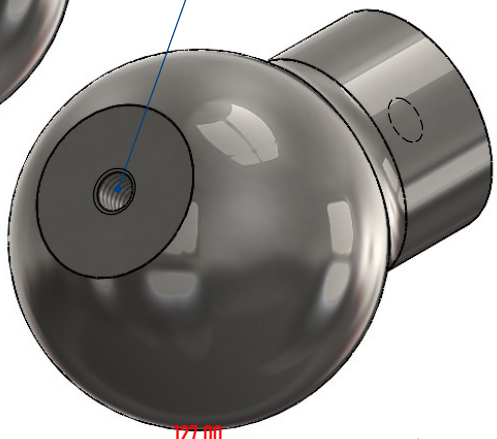

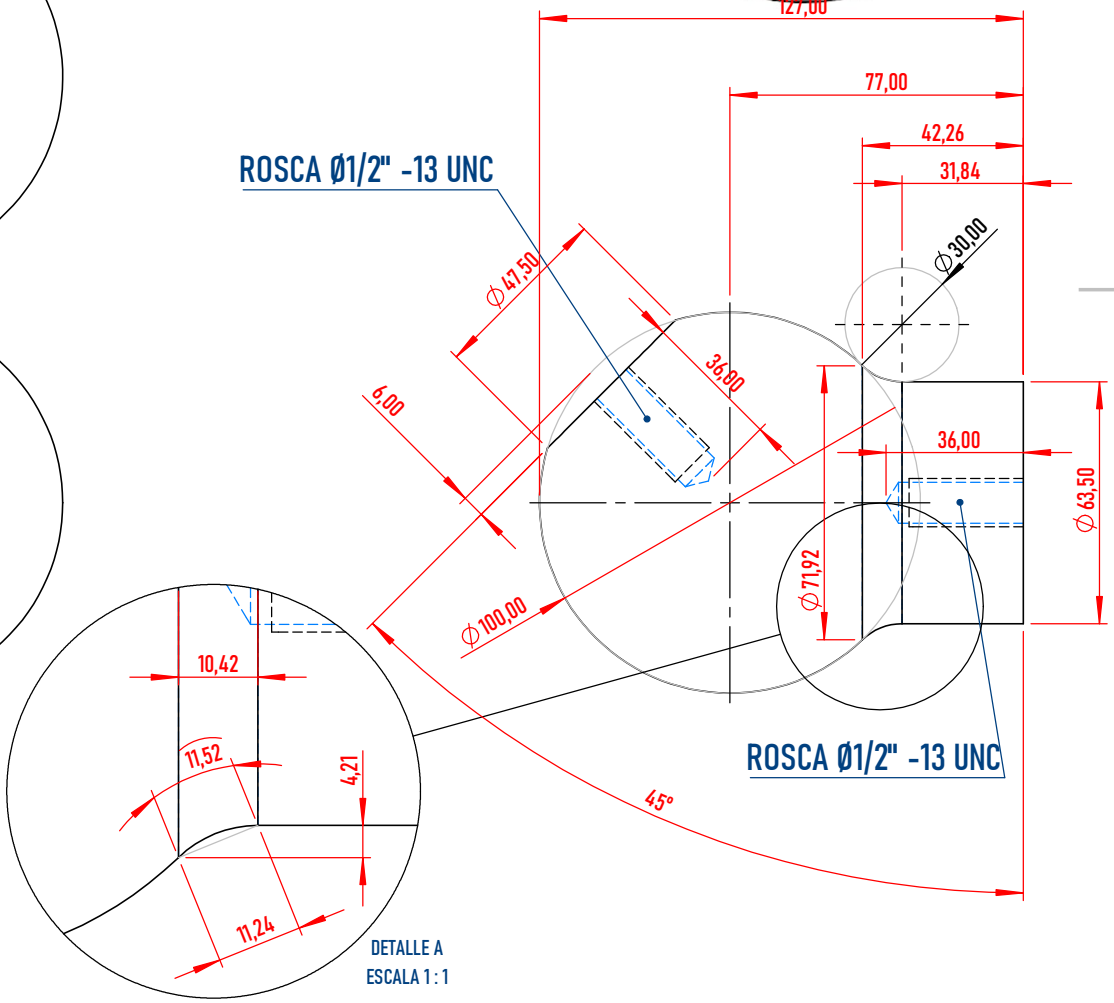

TotalAgro® Soluciones Agrícolas		FECHA:	NOMBRE:	MATERIAL:	ESCALA 1:2
	DIBUJÓ:	18/02/2026 2:54:11 p. m.	ANDRÉS CUERVO G.	MISCELÁNEO	SI NO SE ESPECIFICA LO CONTRARIO, TODAS LAS UNIDADES ESTÁN EN MILÍMETROS
	REVISÓ:	18/02/2026 2:54:11 p. m.	MAURICIO SÁNCHEZ	HOJA 2 DE 3	

CONTRAPESO2 TAPA CRV3

9/03/2026 7:57:55 a. m.

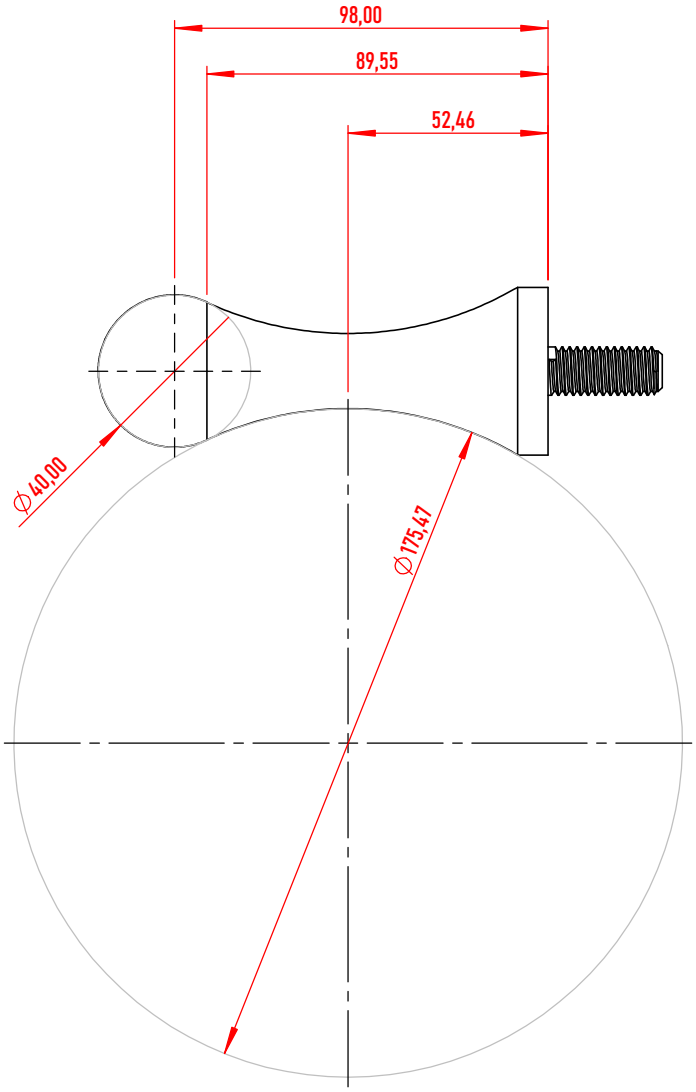

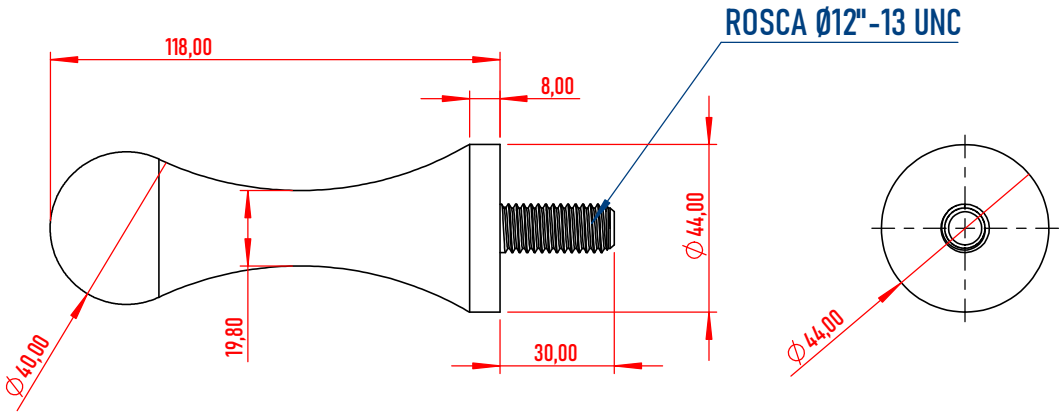

TotalAgro® Soluciones Agrícolas		FECHA:	NOMBRE:	MATERIAL:	ESCALA 1:2
	DIBUJÓ:	18/02/2026 2:54:11 p. m.	ANDRÉS CUERVO G.	MISCELÁNEO	SI NO SE ESPECIFICA LO CONTRARIO, TODAS LAS UNIDADES ESTÁN EN MILÍMETROS
	REVISÓ:	18/02/2026 2:54:11 p. m.	MAURICIO SÁNCHEZ	HOJA 3 DE 3	

CONTRAPESO2 TAPA CRV3

9/03/2026 7:57:55 a. m.